MillaPoignées
13-15 Avenue du Bois
94430 Chennevières-sur-Marne
Tél. 01 75 36 64 32 · contact@millapoignees.fr
www.millapoignees.fr

FICHE TECHNIQUE

Poignée de porte en zamak ARA

Dessin technique

Cotes en millimètres

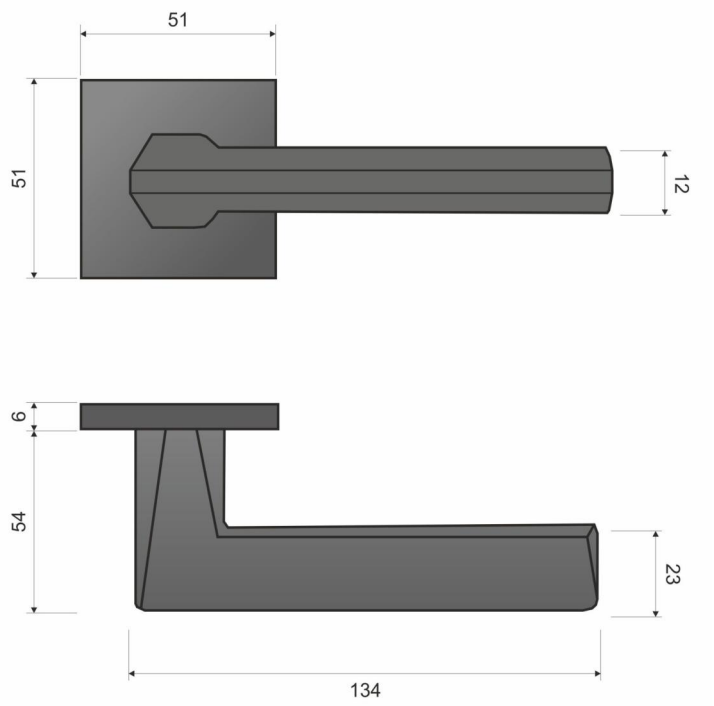



Caractéristiques

Matière	Zamak
Revêtement surface	Électrophorèse
Epaisseur plaque / rosace	6mm (très fine)
Forme de la rosace	Ronde
Ressort de rappel	Oui
Accessoires de montage	Visserie, Adaptateurs, Tige carrée
Unité de vente	Par paire
Garantie	2 ans

Finitions disponibles

Chrome mat

Noir

	ARTICLE **Poignée de porte en zamak ARA**	DATE 22/11/2026	PAGE 1 / 2
		ÉCHELLE Non à l'échelle	FORMAT A4

Points techniques

- Matériau : Zamak
- Forme de la rosace : carrée
- Couleurs disponibles : chrome satiné, noir
- Poignée pleine pour une prise en main confortable
- Double ressort métallique pour une bonne stabilité
- Garantie constructeur de 24 mois
- Convient aux portes jusqu’à 44 mm d’épaisseur

Document non contractuel. Cotes indicatives en millimètres, sous réserve des tolérances de fabrication.

MillaPoignées · www.millapoignees.fr · contact@millapoignees.fr