MillaPoignées
13-15 Avenue du Bois
94430 Chennevières-sur-Marne
Tél. 01 75 36 64 32 · contact@millapoignees.fr
www.millapoignees.fr

FICHE TECHNIQUE

Poignée de porte couleur or mat MIMOSA

Dessin technique

Cotes en millimètres

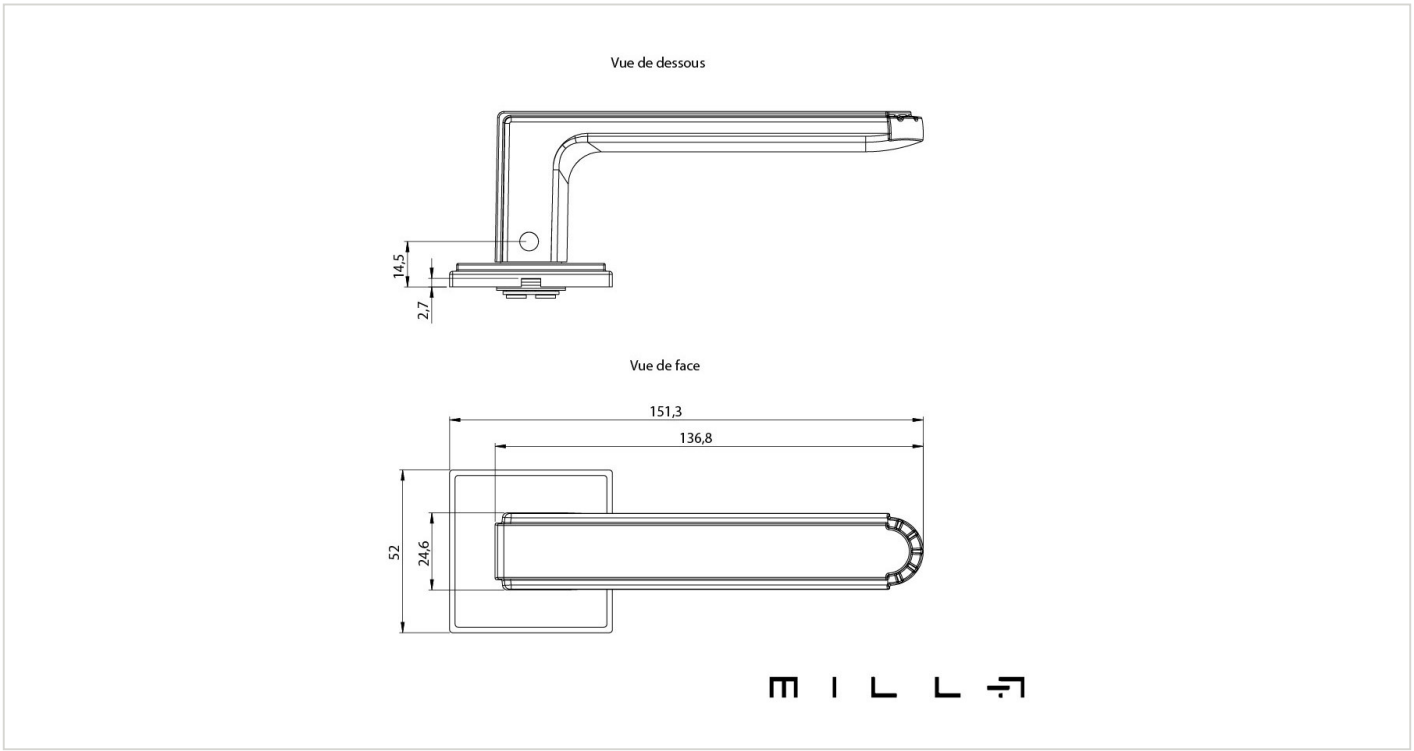



Caractéristiques

Matière	Zamak
Revêtement surface	Électrophorèse
Epaisseur plaque / rosace	7mm (fine)
Forme de la rosace	Carrée
Ressort de rappel	Oui
Fixations	Vis pour bois et/ou vis de fixation traversantes
Accessoires de montage	Visserie, Adaptateurs, Tige carrée
Normes et Compatibilité	Adapté aux normes françaises, belges et suisses
Unité de vente	Par pièce
Garantie	2 ans

Finitions disponibles

Anthracite (canon de fusil) Doré mat

	ARTICLE **Poignée de porte couleur or mat MIMOSA**	DATE 22/11/2026	PAGE 1 / 2
		ÉCHELLE Non à l'échelle	FORMAT A4

Points techniques

- Couleur : or mat
- Matériau : zamak
- Forme de rosace : rainure carrée
- Épaisseur de la rosace : 7 mm
- Poids net : 1,176 kg
- Double ressort métallique pour une stabilité optimale
- Garantie constructeur de 24 mois
- Convient aux portes d’une épaisseur max de 44 mm
- Pour portes plus épaisses, indiquez l’épaisseur souhaitée lors de la commande
- Disponible en une autre couleur (graphite)

Document non contractuel. Cotes indicatives en millimètres, sous réserve des tolérances de fabrication.
MillaPoignées · www.millapoignees.fr · contact@millapoignees.fr