MillaPoignées
13-15 Avenue du Bois
94430 Chennevières-sur-Marne
Tél. 01 75 36 64 32 · contact@millapoignees.fr
www.millapoignees.fr

FICHE TECHNIQUE

Poignée de porte couleur or satiné PLANO

Dessin technique

Cotes en millimètres

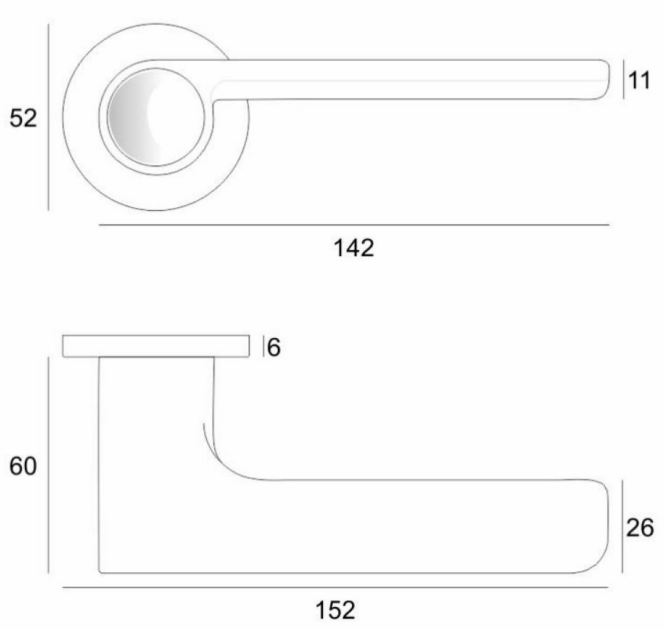



Caractéristiques

Matière	Zamak
Epaisseur plaque / rosace	6mm (très fine)
Forme de la rosace	Ronde
Ressort de rappel	Oui
Fixations	Vis pour bois et/ou vis de fixation traversantes
Accessoires de montage	Visserie, Adaptateurs, Tige carrée
Usage	Intérieur
Normes et Compatibilité	Adapté aux normes françaises, belges et suisses
Unité de vente	Par paire
Garantie	2 ans

Finitions disponibles

- Anthracite (canon de fusil)
- Chrome mat
- Doré mat
- Marron clair
- Noir

Document non contractuel. Cotes indicatives en millimètres, sous réserve des tolérances de fabrication.
MillaPoignées · www.millapoignees.fr · contact@millapoignees.fr

Points techniques

- Couleur : or satiné
- Matériau : zamak de haute qualité
- Poignée sur rosace ronde
- Rosace avec 6mm d'épaisseur
- Poignée lourde et pleine pour une prise confortable
- Double ressort métallique pour une bonne stabilité
- Garantie constructeur de 24 mois
- Convient aux portes d’une épaisseur max de 44 mm
- Disponible également en 4 autres couleurs (anthracite, noir, chrome satiné, marron clair)

Document non contractuel. Cotes indicatives en millimètres, sous réserve des tolérances de fabrication.
MillaPoignées · www.millapoignees.fr · contact@millapoignees.fr