MILLA POIGNEES
13-15 Avenue du Bois
94430 Chennevières-sur-Marne
Tél. 01 75 36 64 32 · contact@millapoignees.fr
www.millapoignees.fr

FICHE TECHNIQUE

Poignée de fenêtre couleur noire mat GOYA

Dessin technique

Cotes en millimètres

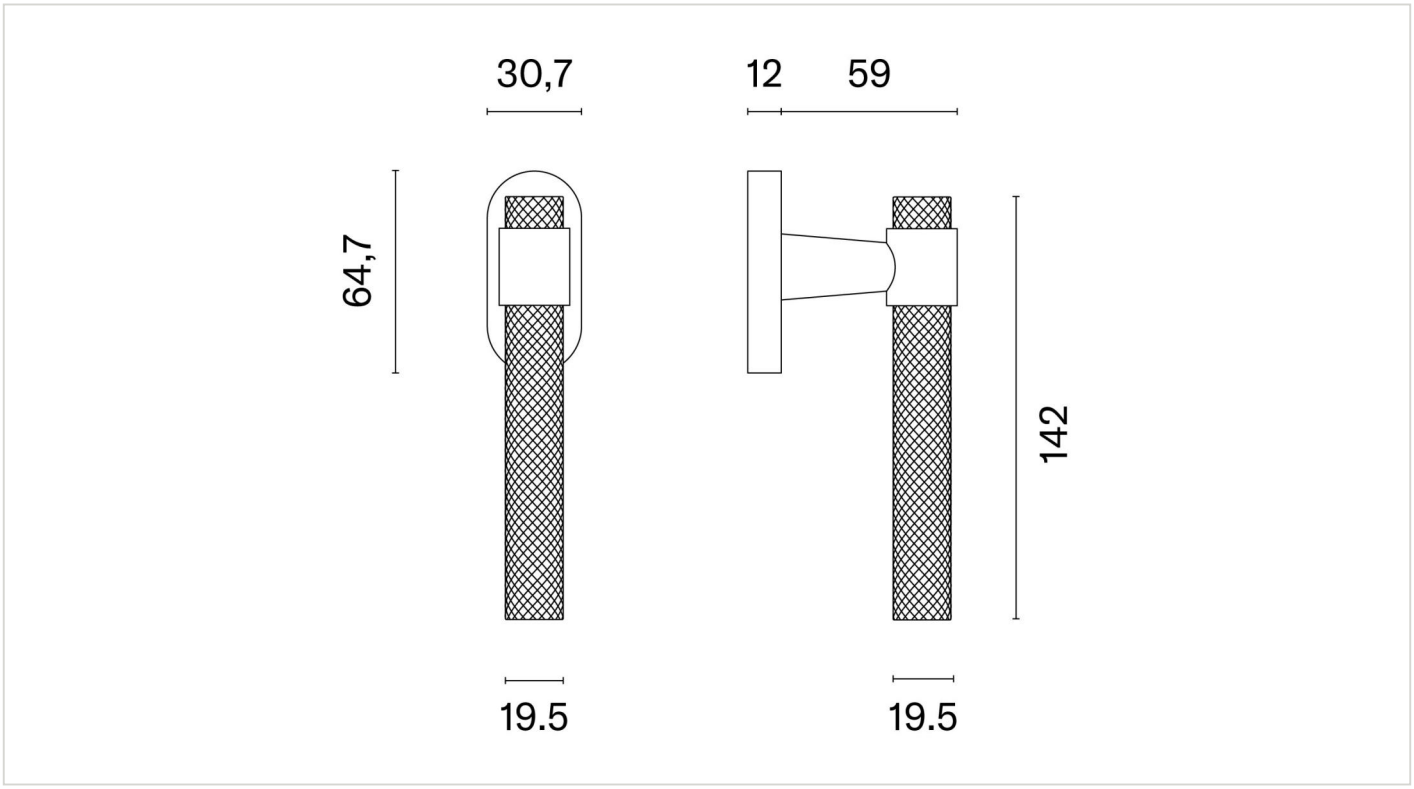



Caractéristiques

Matière	Aluminum
Epaisseur plaque / rosace	12mm
Forme de la rosace	Ovale
Accessoires de montage	Visserie, Adaptateurs, Tige carrée
Usage	Intérieur
Normes et Compatibilité	Adapté aux normes françaises, belges et suisses
Unité de vente	Par pièce
Garantie	2 ans

Finitions disponibles

Noir · Doré mat · Anthracite (canon de fusil) · Nickel mat

	ARTICLE **Poignée de fenêtre couleur noire mat GOYA**	DATE 09/10/2026	PAGE 1 / 2
		ÉCHELLE Non à l'échelle	FORMAT A4

Points techniques

- Type : Poignée de fenêtre oscillo-battante
- Couleur : Noir mat
- Forme de la rosace : Ovale
- Épaisseur de la rosace : 12 mm
- Matériau : Aluminium
- Poids net : 0,498 kg
- Rotation fluide et maniement confortable
- Garantie constructeur de 24 mois

Document non contractuel. Cotes indicatives en millimètres, sous réserve des tolérances de fabrication.
MILLA POIGNEES · www.millapoignees.fr · contact@millapoignees.fr