MILLA POIGNEES
13-15 Avenue du Bois
94430 Chennevières-sur-Marne
Tél. 01 75 36 64 32 · contact@millapoignees.fr
www.millapoignees.fr

FICHE TECHNIQUE

Poignée de porte marron clair SALTA

Dessin technique

Cotes en millimètres

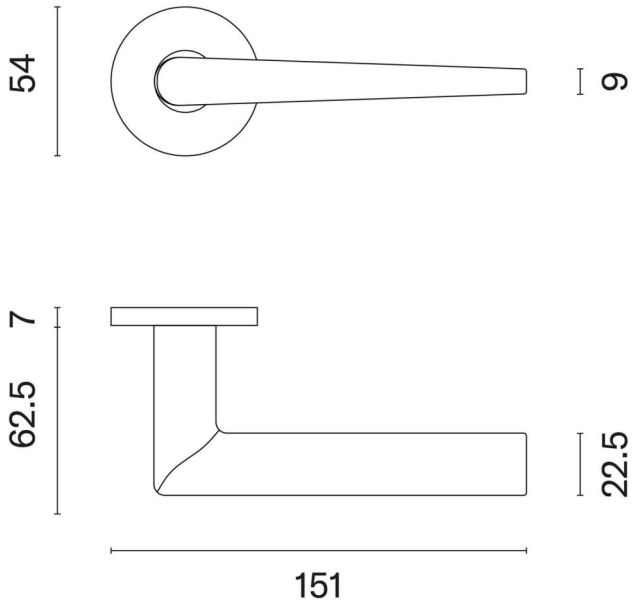



Caractéristiques

Matière	Aluminum
Epaisseur plaque / rosace	7mm (fine)
Forme de la rosace	Ronde
Ressort de rappel	Oui
Fixations	Vis de fixation traversantes
Accessoires de montage	Visserie, Adaptateurs, Tige carrée
Usage	Intérieur
Normes et Compatibilité	Adapté aux normes françaises, belges et suisses
Unité de vente	Par paire
Garantie	2 ans

Finitions disponibles

- Anthracite (canon de fusil)
- Chrome
- Chrome mat
- Doré mat
- Marron clair
- Nickel mat
- Noir

	ARTICLE **Poignée de porte marron clair SALTA**	DATE 03/11/2026	PAGE 1 / 2
		ÉCHELLE Non à l'échelle	FORMAT A4

Document non contractuel. Cotes indicatives en millimètres, sous réserve des tolérances de fabrication.
MILLA POIGNEES · www.millapoignees.fr · contact@millapoignees.fr

Points techniques

- Couleur : Marron clair
- Matériau : Aluminium (avec rosace fine 7 mm)
- Forme de rosace : Rond R SLIM
- Poids net : 0,557 kg
- Double ressort métallique autonivelant pour plus de confort
- Convient aux portes jusqu’à 44 mm d’épaisseur
- Garantie constructeur de 24 mois

Document non contractuel. Cotes indicatives en millimètres, sous réserve des tolérances de fabrication.
MILLA POIGNEES · www.millapoignees.fr · contact@millapoignees.fr