MILLA POIGNEES
13-15 Avenue du Bois
94430 Chennevières-sur-Marne
Tél. 01 75 36 64 32 · contact@millapoignees.fr
www.millapoignees.fr

FICHE TECHNIQUE

Poignée de porte or mat NAKA

Dessin technique

Cotes en millimètres

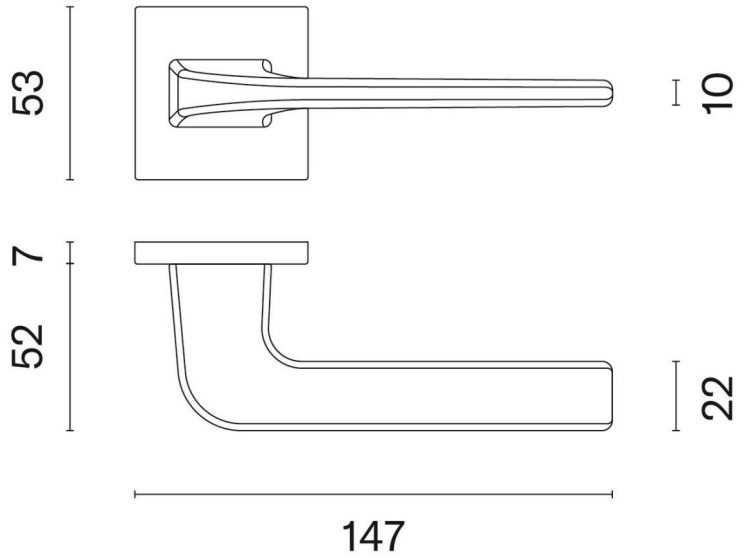



Caractéristiques

Matière	Aluminum
Revêtement surface	Électrophorèse
Epaisseur plaque / rosace	7mm (fine)
Forme de la rosace	Carrée
Ressort de rappel	Oui
Fixations	Vis de fixation traversantes
Accessoires de montage	Visserie, Adaptateurs, Tige carrée
Usage	Intérieur
Normes et Compatibilité	Adapté aux normes françaises, belges et suisses
Unité de vente	Par paire
Garantie	2 ans

Finitions disponibles

- Noir
- Doré mat
- Anthracite (canon de fusil)
- Chrome
- Chrome mat
- Nickel mat
- Marron clair

	ARTICLE **Poignée de porte or mat NAKA**	DATE 08/10/2026	PAGE 1 / 2
		ÉCHELLE Non à l'échelle	FORMAT A4

Document non contractuel. Cotes indicatives en millimètres, sous réserve des tolérances de fabrication.
MILLA POIGNEES · www.millapoignees.fr · contact@millapoignees.fr

Points techniques

- Couleur : Or mat
- Matériau : Aluminium
- Forme de rosace : Carré Q SLIM 7 mm
- Poids net : 0,587 kg
- Double ressort métallique autonivelant pour un usage confortable
- Adaptée aux portes jusqu’à 44 mm d’épaisseur
- Pour portes plus épaisses, merci de préciser l’épaisseur à la commande
- Garantie constructeur de 24 mois

Document non contractuel. Cotes indicatives en millimètres, sous réserve des tolérances de fabrication.
MILLA POIGNEES · www.millapoignees.fr · contact@millapoignees.fr