MILLA POIGNEES
13-15 Avenue du Bois
94430 Chennevières-sur-Marne
Tél. 01 75 36 64 32 · contact@millapoignees.fr
www.millapoignees.fr

FICHE TECHNIQUE

Poignées de porte grande résistance sur rosace carrée KVADRAT 1701

Dessin technique

Cotes en millimètres

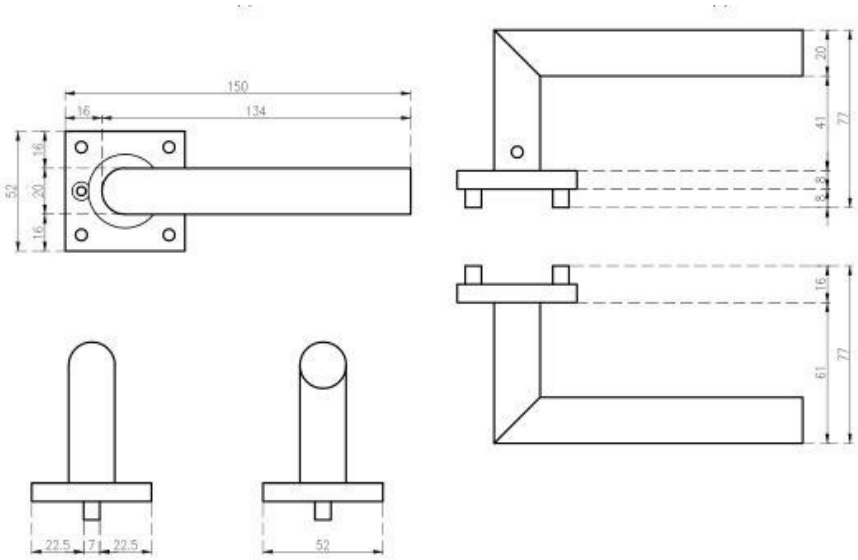



Caractéristiques

Matière	Inox 304 (stainless steel)
Epaisseur plaque / rosace	9mm
Forme de la rosace	Carrée
Fixations	Vis pour bois et/ou vis de fixation traversantes
Accessoires de montage	Visserie, Adaptateurs, Tige carrée
Usage	Intensif, pour plus de 200 000 ouvertures, Intérieur/Extérieur
Normes et Compatibilité	Adapté aux normes françaises, belges et suisses
Compatible avec serrure en applique	Non
Unité de vente	Par paire
Garantie	5 ans

Finitions disponibles

- Noir
- Acier inoxydable

	ARTICLE **Poignées de porte grande résistance sur rosace carrée KVADRAT 1701**	DATE 05/10/2026	PAGE 1 / 2
		ÉCHELLE Non à l'échelle	FORMAT A4

Document non contractuel. Cotes indicatives en millimètres, sous réserve des tolérances de fabrication.
MILLA POIGNEES · www.millapoignees.fr · contact@millapoignees.fr

Points techniques

- Une paire de poignées - gauche et droite - combinées avec une plaque de 9 mm d'épaisseur (ultra fine)
- 2 adaptateurs de montage
- 1 tige carrée de 8mm de diamètre (sur demande spéciale nous fournissons une tige de 7mm)
- 2 vis traversantes M4 (pour fixer les adaptateurs à la porte)
- 2 vis et une clé Allen de 3 mm (pour fixer les poignées aux adaptateurs)
- Jeu de vis à bois (sur demande spéciale)
- Instruction de montage en français
- Matière de construction : acier inoxydable (garantie de la haute qualité et durabilité)
- Le produit est neuf et le constructeur vous garantit 24 mois
- Toutes nos poignées durables sont équipées de double ressort métallique autolissant (assure une grande stabilité)

Document non contractuel. Cotes indicatives en millimètres, sous réserve des tolérances de fabrication.
MILLA POIGNEES · www.millapoignees.fr · contact@millapoignees.fr