MILLA POIGNEES
13-15 Avenue du Bois
94430 Chennevières-sur-Marne
Tél. 01 75 36 64 32 · contact@millapoignees.fr
www.millapoignees.fr

FICHE TECHNIQUE

Poignée de tirage double texturée pour porte - Modèle 1770 - finition anthracite

Dessin technique

Cotes en millimètres

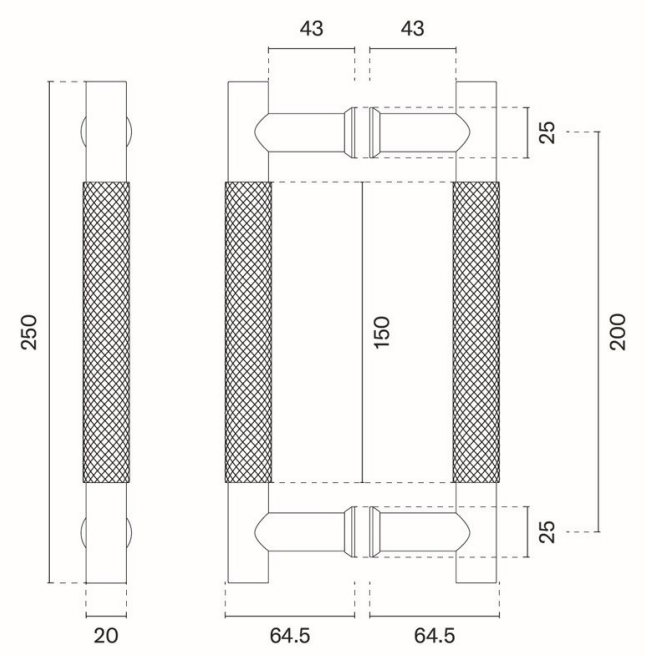



Caractéristiques

Matière	Inox 304 (stainless steel)
Revêtement surface	Électrophorèse
Fixations	Vis de fixation traversantes
Usage	Intérieur
Normes et Compatibilité	Adapté aux normes françaises, belges et suisses
Compatible avec serrure en applique	Non
Unité de vente	Par paire
Garantie	2 ans

Finitions disponibles

Anthracite (canon de fusil) · Cuivre · Doré mat · Noir

	ARTICLE **Poignée de tirage double texturée pour porte - Modèle 1770 - finition anthracite**	DATE 30/10/2026	PAGE 1 / 2
		ÉCHELLE Non à l'échelle	FORMAT A4

Document non contractuel. Cotes indicatives en millimètres, sous réserve des tolérances de fabrication.
MILLA POIGNEES · www.millapoignees.fr · contact@millapoignees.fr

Points techniques

- Couleur : Anthracite (également appelée graphite, titane ou canon de fusil)
- Matériau : Acier inoxydable (Inox)
- Poids net : 0,714 kg
- Poignées texturées
- Convient aux portes coulissantes jusqu’à 45 mm d’épaisseur
- Garantie constructeur 24 mois
- Excellente barre de tirage adaptée à une porte battante équipée d'une serrure à rouleau
- Convient pour les portes coulissantes
- Attention : dans le cas d'une porte à galandage, il est important d'analyser précisément votre projet, car la porte coulisse et se dissimule entièrement à l'intérieur du mur
- Peut être installé sur des portes d'une épaisseur maximale de 64/65 mm

Document non contractuel. Cotes indicatives en millimètres, sous réserve des tolérances de fabrication.
MILLA POIGNEES · www.millapoignees.fr · contact@millapoignees.fr