MILLA POIGNEES
13-15 Avenue du Bois
94430 Chennevières-sur-Marne
Tél. 01 75 36 64 32 · contact@millapoignees.fr
www.millapoignees.fr

FICHE TECHNIQUE

Poignée de porte minimaliste OLEA

Dessin technique

Cotes en millimètres

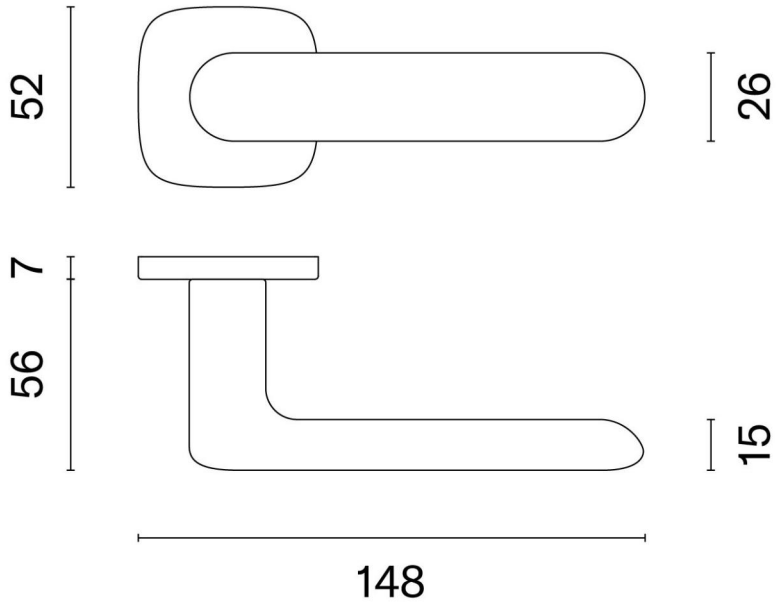



Caractéristiques

Matière	Zamak
Revêtement surface	Électrophorèse
Epaisseur plaque / rosace	7mm (fine)
Forme de la rosace	Carré arrondi
Ressort de rappel	Oui
Fixations	Vis pour bois et/ou vis de fixation traversantes
Accessoires de montage	Visserie, Adaptateurs, Tige carrée
Usage	Intérieur
Normes et Compatibilité	Adapté aux normes françaises, belges et suisses
Unité de vente	Par paire
Garantie	2 ans

Finitions disponibles

Doré mat · Anthracite (canon de fusil) · Doré · Nickel mat

	ARTICLE **Poignée de porte minimaliste OLEA**	DATE 09/10/2026	PAGE 1 / 2
		ÉCHELLE Non à l'échelle	FORMAT A4

Document non contractuel. Cotes indicatives en millimètres, sous réserve des tolérances de fabrication.
MILLA POIGNEES · www.millapoignees.fr · contact@millapoignees.fr

Points techniques

- Style : Minimaliste
- Matériau : Zamak
- Forme de rosace : Carré rond QR
- Épaisseur de rosace : 7 mm
- Poids net : 1,176 kg
- Marque : Aprile
- Double ressort métallique pour une durabilité optimale
- Convient aux portes de 40-44 mm d'épaisseur
- Garantie constructeur de 24 mois

Document non contractuel. Cotes indicatives en millimètres, sous réserve des tolérances de fabrication.
MILLA POIGNEES · www.millapoignees.fr · contact@millapoignees.fr