**MILLA POIGNEES**
13-15 Avenue du Bois
94430 Chennevières-sur-Marne
Tél. 01 75 36 64 32 · contact@millapoignees.fr
www.millapoignees.fr

FICHE TECHNIQUE

# Poignée de porte en inox 316 EN 1906 Grade 3, haute résistance à la corrosion - modèle Altesse

## Dessin technique

Cotes en millimètres

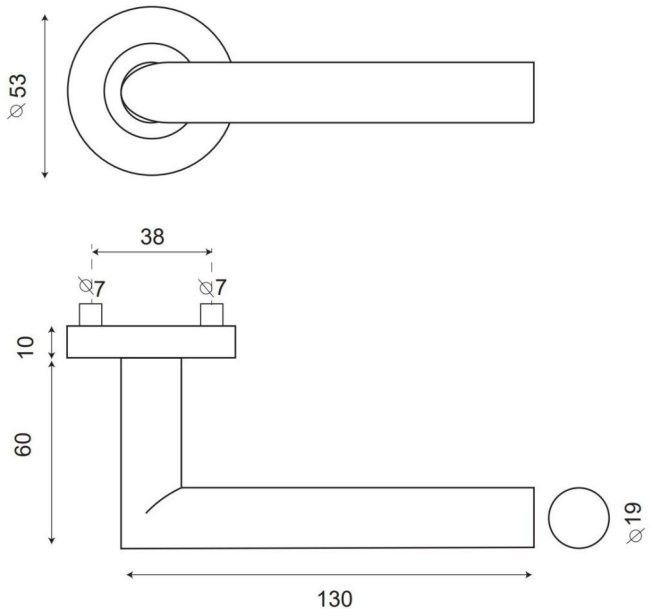




## Caractéristiques

| | |
|---|---|
| Matière | Inox 316 (stainless steel) |
| Revêtement surface | Non verni (matière brute et naturelle) |
| Epaisseur plaque / rosace | 10mm |
| Epaisseur rosace | 10mm |
| Forme de la rosace | Ronde |
| Carré de poignée fourni | 7 mm (standard France) |
| Ressort de rappel | Oui |
| Fixations | Vis pour bois et/ou vis de fixation traversantes, Vis de fixation traversantes |
| Accessoires de montage | Visserie, Adaptateurs, Tige carrée |
| Usage | Intérieur/Extérieur, Intensif, pour plus de 200 000 ouvertures |
| Normes et Compatibilité | Adapté aux normes françaises, belges et suisses |
| Compatible avec serrure en applique | Non |
| Garantie | 10 ans |

| | ARTICLE | DATE | PAGE |
|---|---|---|---|
| | **Poignée de porte en inox 316 EN 1906 Grade 3, haute résistance à la corrosion - modèle Altesse** | 07/11/2026 | 1 / 2 |
| | | ÉCHELLE: Non à l'échelle | FORMAT: A4 |

## Points techniques

- Poignée en inox 316 sur rosace ronde (Ø 53 mm, épaisseur 10 mm, longueur de béquille 130 mm, déport 61 mm, béquille Ø 19 mm)
- Certifiée EN 1906 Grade 3 : usage intensif, portes de bureaux et établissements publics
- Testée sur 200 000 cycles d'ouverture-fermeture (grade 7)
- Très haute résistance à la corrosion (grade 4) : minimum 240h en brouillard salin
- Idéale pour bâtiments en bord de mer, piscines, cuisines, laboratoires et agro-alimentaire
- Résistante aux agressions chimiques
- Ressort de rappel qui maintient la béquille à l'horizontale (type B)
- Sous-construction en nylon avec plots de centrage, tube de 1,20 mm d'épaisseur
- Non homologuée pour les portes coupe-feu
- Garantie constructeur 10 ans




Document non contractuel. Cotes indicatives en millimètres, sous réserve des tolérances de fabrication.
MILLA POIGNEES · www.millapoignees.fr · contact@millapoignees.fr