MILLA POIGNEES
13-15 Avenue du Bois
94430 Chennevières-sur-Marne
Tél. 01 75 36 64 32 · contact@millapoignees.fr
www.millapoignees.fr

FICHE TECHNIQUE

Poignée de fenêtre noire SIRA

Dessin technique

Cotes en millimètres

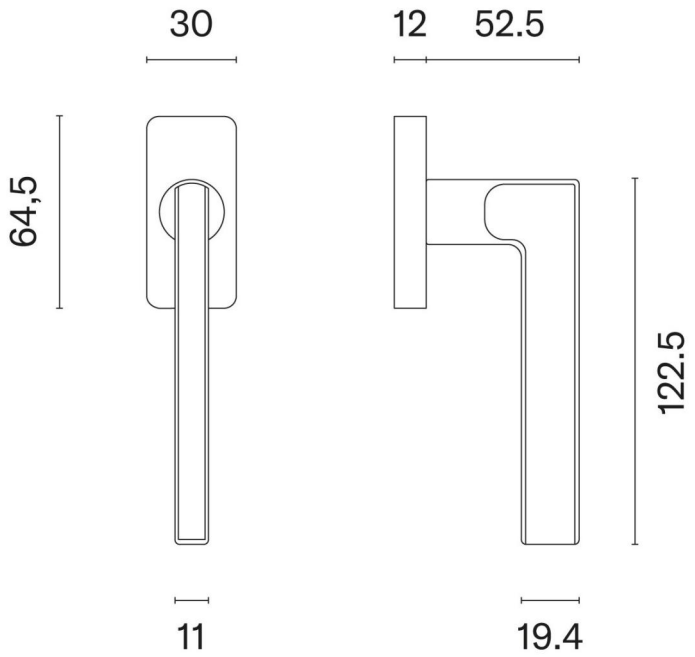



Caractéristiques

Matière	Aluminum
Revêtement surface	Électrophorèse
Epaisseur plaque / rosace	12mm
Forme de la rosace	Rectangulaire
Ressort de rappel	Oui
Accessoires de montage	Visserie, Adaptateurs, Tige carrée
Usage	Intérieur
Normes et Compatibilité	Adapté aux normes françaises, belges et suisses
Unité de vente	Par paire, Par pièce
Garantie	2 ans

Finitions disponibles

- Noir
- Anthracite
- Chrome mat
- Nickel mat

	ARTICLE	DATE	PAGE
	Poignée de fenêtre noire SIRA	05/10/2026	1 / 2
		ÉCHELLE: Non à l'échelle	FORMAT: A4

Document non contractuel. Cotes indicatives en millimètres, sous réserve des tolérances de fabrication.
MILLA POIGNEES · www.millapoignees.fr · contact@millapoignees.fr

Points techniques

- Type : Poignée de fenêtre oscillo-battante
- Finition : Noir mat
- Épaisseur de la rosace : 12 mm
- Forme de la rosace : Rectangulaire
- Poids net : 0,498 kg
- Marque : Stile SIRA
- Rotation 360° pour plus de flexibilité
- Disponible 4 couleurs différentes
- Fabriquée en aluminium
- Garantie 24 mois

Document non contractuel. Cotes indicatives en millimètres, sous réserve des tolérances de fabrication.
MILLA POIGNEES · www.millapoignees.fr · contact@millapoignees.fr