MILLA POIGNEES
13-15 Avenue du Bois
94430 Chennevières-sur-Marne
Tél. 01 75 36 64 32 · contact@millapoignees.fr
www.millapoignees.fr

FICHE TECHNIQUE

Poignées de fenêtre chrome poli FRAGOLA

Dessin technique

Cotes en millimètres

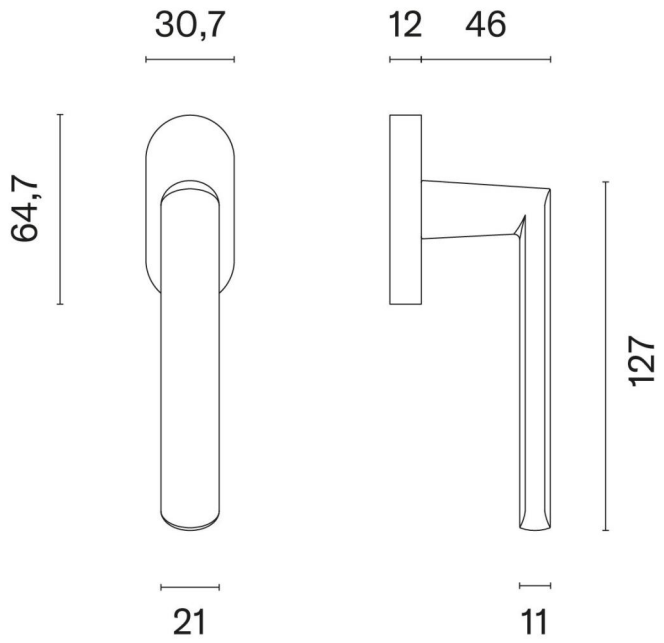



Caractéristiques

Matière	Zamak
Epaisseur plaque / rosace	12mm
Forme de la rosace	Ovale
Accessoires de montage	Visserie, Adaptateurs, Tige carrée
Usage	Intérieur
Normes et Compatibilité	Adapté aux normes françaises, belges et suisses
Unité de vente	Par pièce
Garantie	2 ans

Finitions disponibles

- Noir
- Doré mat
- Anthracite
- Chrome
- Chrome mat
- Doré
- Nickel mat

	ARTICLE **Poignées de fenêtre chrome poli FRAGOLA**	DATE 05/10/2026	PAGE 1 / 2
		ÉCHELLE Non à l'échelle	FORMAT A4

Document non contractuel. Cotes indicatives en millimètres, sous réserve des tolérances de fabrication.
MILLA POIGNEES · www.millapoignees.fr · contact@millapoignees.fr

Points techniques

- Type : Poignée de fenêtre oscillo-battante
- Finition : chrome poli
- Épaisseur de la rosace : 10 à 12 mm
- Forme de rosace : ovale
- Poids net : 0,511 kg
- Marque : Aprile FRAGOLA
- Rotation 360° pour une utilisation flexible
- Disponible en 7 couleurs différentes
- Garantie 24 mois

Document non contractuel. Cotes indicatives en millimètres, sous réserve des tolérances de fabrication.
MILLA POIGNEES · www.millapoignees.fr · contact@millapoignees.fr