MILLA POIGNEES
13-15 Avenue du Bois
94430 Chennevières-sur-Marne
Tél. 01 75 36 64 32 · contact@millapoignees.fr
www.millapoignees.fr

FICHE TECHNIQUE

Poignées de porte modernes Mandelli Sevilla

Dessin technique

Cotes en millimètres

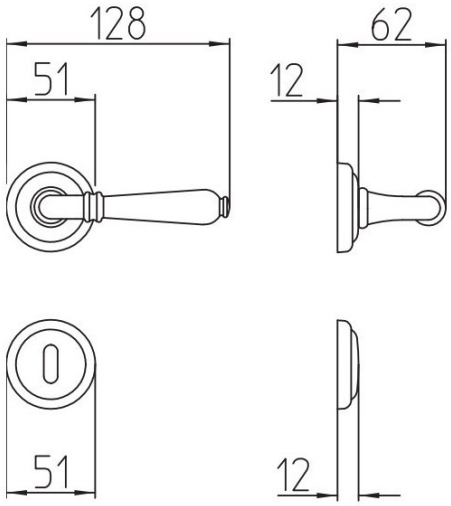



Caractéristiques

Matière	Laiton
Revêtement surface	Fluxcoating Vitrified
Epaisseur plaque / rosace	6mm (très fine)
Forme de la rosace	Ronde
Ressort de rappel	Oui
Fixations	Vis pour bois et/ou vis de fixation traversantes
Accessoires de montage	Visserie, Adaptateurs, Tige carrée
Usage	Intérieur, Intérieur/Extérieur
Normes et Compatibilité	Adapté aux normes françaises, belges et suisses
Compatible avec serrure en applique	Non
Unité de vente	Par paire
Garantie	2 ans

Finitions disponibles

- Bronze
- Bronze mat
- Bronze sculpture
- Laiton brossé
- Vieil argent

Document non contractuel. Cotes indicatives en millimètres, sous réserve des tolérances de fabrication.
MILLA POIGNEES · www.millapoignees.fr · contact@millapoignees.fr

Points techniques

- Paire de poignées avec rosace de 6 mm (ultra fine)
- Poignée de porte lourde et pleine
- Double ressort métallique pour la stabilité
- Garantie constructeur de 24 mois
- Convient aux portes de 44 mm d'épaisseur

Document non contractuel. Cotes indicatives en millimètres, sous réserve des tolérances de fabrication.
MILLA POIGNEES · www.millapoignees.fr · contact@millapoignees.fr