MILLA POIGNEES
13-15 Avenue du Bois
94430 Chennevières-sur-Marne
Tél. 01 75 36 64 32 · contact@millapoignees.fr
www.millapoignees.fr

FICHE TECHNIQUE

Paire de poignées encastrées pour porte coulissante MANDELLI 1028

Dessin technique

Cotes en millimètres

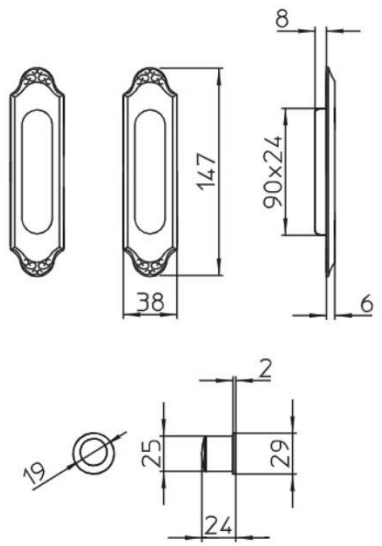



Caractéristiques

Matière	Laiton
Revêtement surface	Électrophorèse
Epaisseur plaque / rosace	7mm (fine)
Accessoires de montage	Visserie, Adaptateurs, Tige carrée
Unité de vente	Par paire
Garantie	2 ans

Finitions disponibles

- Noir
- Anthracite (canon de fusil)
- Chrome
- Chrome mat
- Nickel mat
- Bronze
- Bronze mat
- Bronze impérial
- Bronze poli
- Laiton poli
- Laiton brossé

	ARTICLE **Paire de poignées encastrées pour porte coulissante MANDELLI 1028**	DATE 06/10/2026	PAGE 1 / 2
		ÉCHELLE Non à l'échelle	FORMAT A4

Document non contractuel. Cotes indicatives en millimètres, sous réserve des tolérances de fabrication.
MILLA POIGNEES · www.millapoignees.fr · contact@millapoignees.fr

Points techniques

- Design élégant, parfait pour les portes coulissantes
- Facile à installer, le kit contient tout le nécessaire pour l'installation
- Fabrication monobloc en laiton, coulée en une seule pièce sans aucune soudure pour une intégrité parfaite

MILLA	ARTICLE **Paire de poignées encastrées pour porte coulissante MANDELLI 1028**	DATE 06/10/2026	PAGE 2 / 2
		ÉCHELLE Non à l'échelle	FORMAT A4

Document non contractuel. Cotes indicatives en millimètres, sous réserve des tolérances de fabrication.
MILLA POIGNEES · www.millapoignees.fr · contact@millapoignees.fr