MILLA POIGNEES
13-15 Avenue du Bois
94430 Chennevières-sur-Marne
Tél. 01 75 36 64 32 · contact@millapoignees.fr
www.millapoignees.fr

FICHE TECHNIQUE

Poignées de porte en zamak ROBINE

Dessin technique

Cotes en millimètres

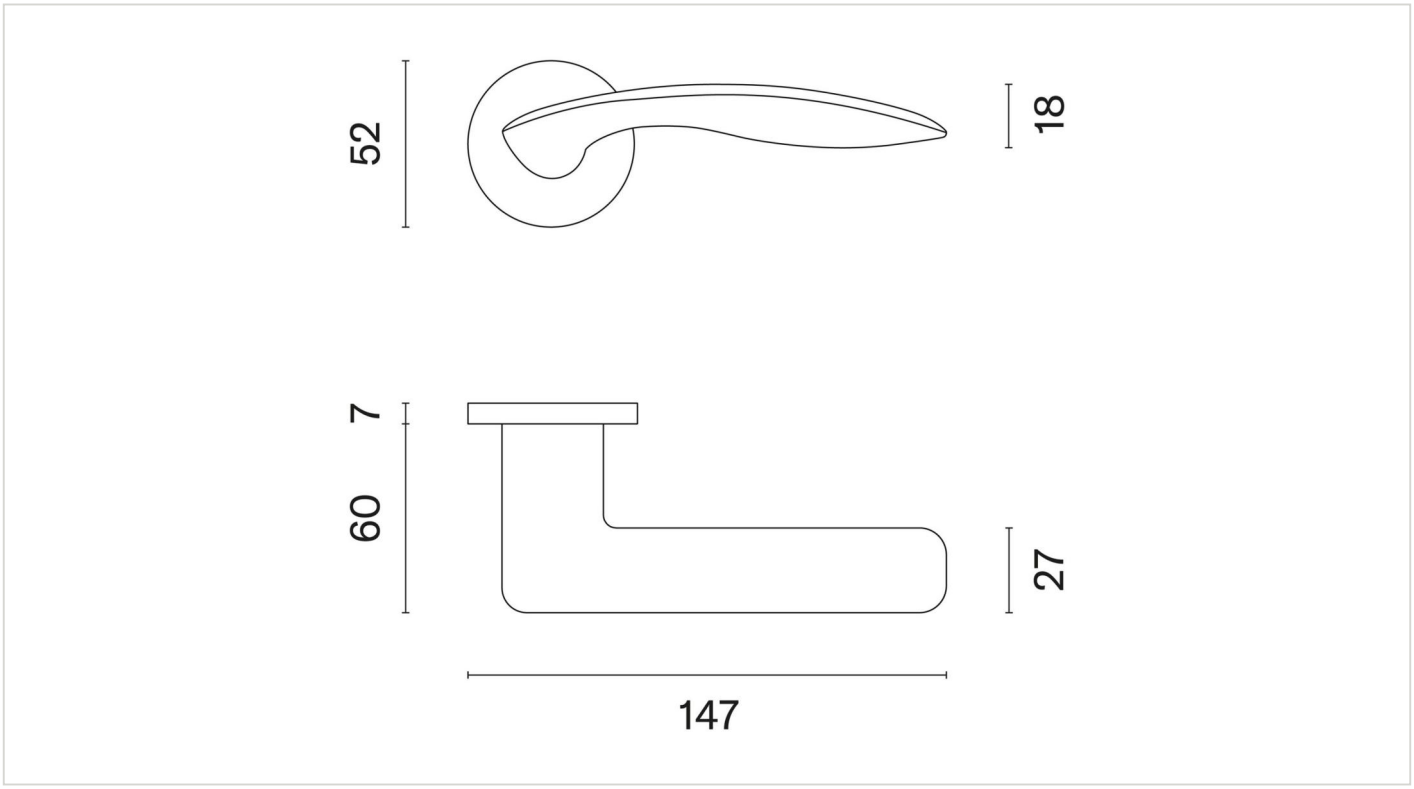



Caractéristiques

Matière	Zamak
Revêtement surface	Électrophorèse
Epaisseur plaque / rosace	7mm (fine)
Forme de la rosace	Ronde
Ressort de rappel	Oui
Accessoires de montage	Visserie, Adaptateurs, Tige carrée
Unité de vente	Par paire
Garantie	2 ans

Finitions disponibles

Doré mat · Chrome · Chrome mat · Doré

	ARTICLE **Poignées de porte en zamak ROBINE**	DATE 06/10/2026	PAGE 1 / 2
		ÉCHELLE Non à l'échelle	FORMAT A4

Document non contractuel. Cotes indicatives en millimètres, sous réserve des tolérances de fabrication.
MILLA POIGNEES · www.millapoignees.fr · contact@millapoignees.fr

Points techniques

- Une paire de poignées - gauche et droite - combinées avec une rosace de 7 mm d'épaisseur
- Matière de construction : zamak (garantie de la haute qualité et durabilité)
- Poignée lourde et de qualité
- Toutes nos poignées sont équipées de double ressort métallique autolissant (assure une grande stabilité)
- Accessoire de montage fournis
- Vendue par paire
- Le produit est neuf et le constructeur vous garantit 24 mois
- Les poignées de porte sont destinées aux portes de 44 mm d'épaisseur. Pour les portes plus épaisses, fournissez les détails nécessaires pour ajuster le kit de montage

Document non contractuel. Cotes indicatives en millimètres, sous réserve des tolérances de fabrication.
MILLA POIGNEES · www.millapoignees.fr · contact@millapoignees.fr