MILLA POIGNEES
13-15 Avenue du Bois
94430 Chennevières-sur-Marne
Tél. 01 75 36 64 32 · contact@millapoignees.fr
www.millapoignees.fr

FICHE TECHNIQUE

Poignées de porte en zamak BRAVO

Dessin technique

Cotes en millimètres

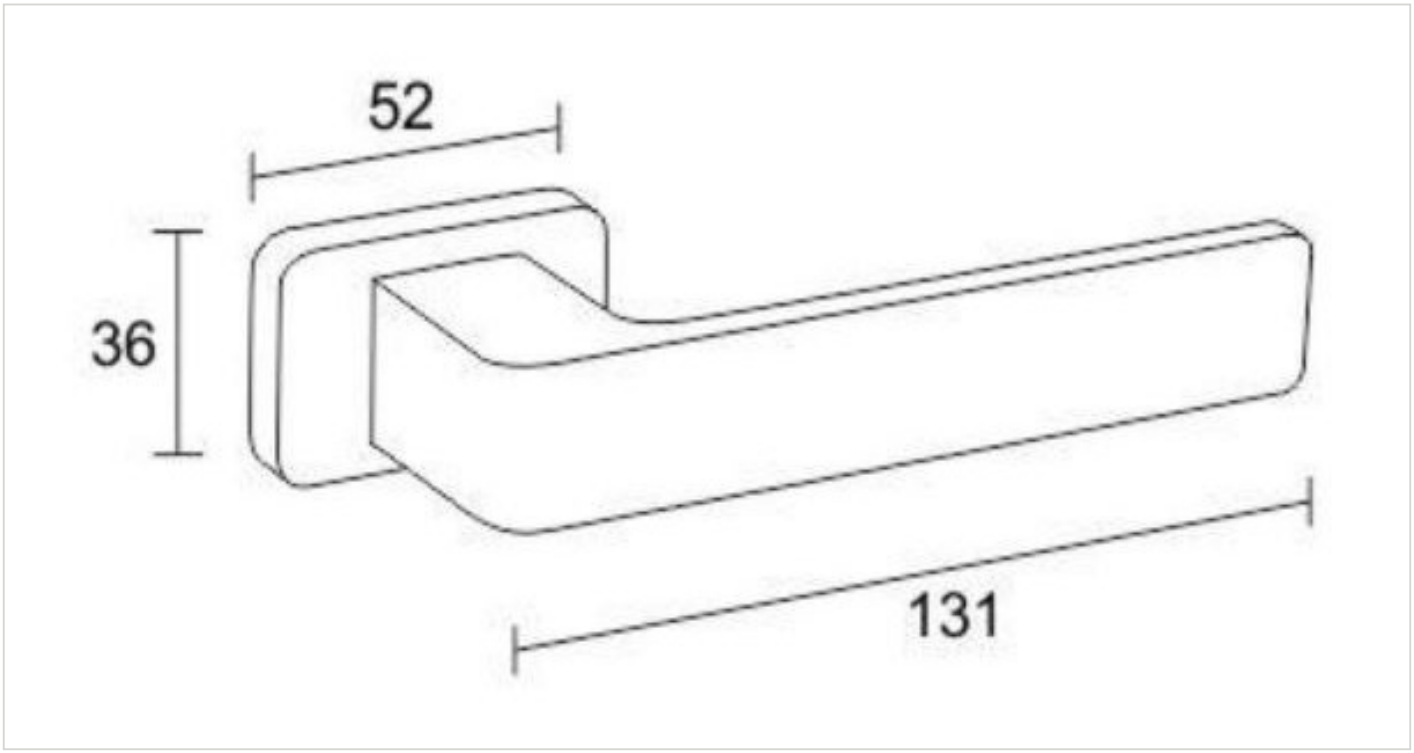



Caractéristiques

Matière	Zamak
Epaisseur plaque / rosace	7mm (fine)
Forme de la rosace	Rectangulaire
Ressort de rappel	Oui
Fixations	Vis pour bois et/ou vis de fixation traversantes
Accessoires de montage	Visserie, Adaptateurs, Tige carrée
Usage	Intérieur
Normes et Compatibilité	Adapté aux normes françaises, belges et suisses
Unité de vente	Par paire
Garantie	2 ans

Finitions disponibles

- Noir
- Chrome
- Chrome mat

	ARTICLE **Poignées de porte en zamak BRAVO**	DATE 06/10/2026	PAGE 1 / 2
		ÉCHELLE Non à l'échelle	FORMAT A4

Points techniques

- Une paire de poignées - gauche et droite - combinées avec une plaque de 7 mm d'épaisseur
- 2 adaptateurs de montage
- 1 tige de 8mm et de 7mm de diamètre
- 2 vis traversantes M4 (pour fixer les adaptateurs à la porte)
- 2 vis et une clé Allen de 3 mm (pour fixer les poignées aux adaptateurs)
- Jeu de vis à bois (sur demande spéciale)
- Instruction de montage en français
- Matière de construction : zamak
- Le produit est neuf et le constructeur vous garantit 24 mois
- Toutes nos poignées design sont équipées de double ressort métallique autolissant (assure une grande stabilité)

Document non contractuel. Cotes indicatives en millimètres, sous réserve des tolérances de fabrication.
MILLA POIGNEES · www.millapoignees.fr · contact@millapoignees.fr