MILLA POIGNEES
13-15 Avenue du Bois
94430 Chennevières-sur-Marne
Tél. 01 75 36 64 32 · contact@millapoignees.fr
www.millapoignees.fr

FICHE TECHNIQUE

Poignées de porte en laiton TUPAI 1938

Dessin technique

Cotes en millimètres

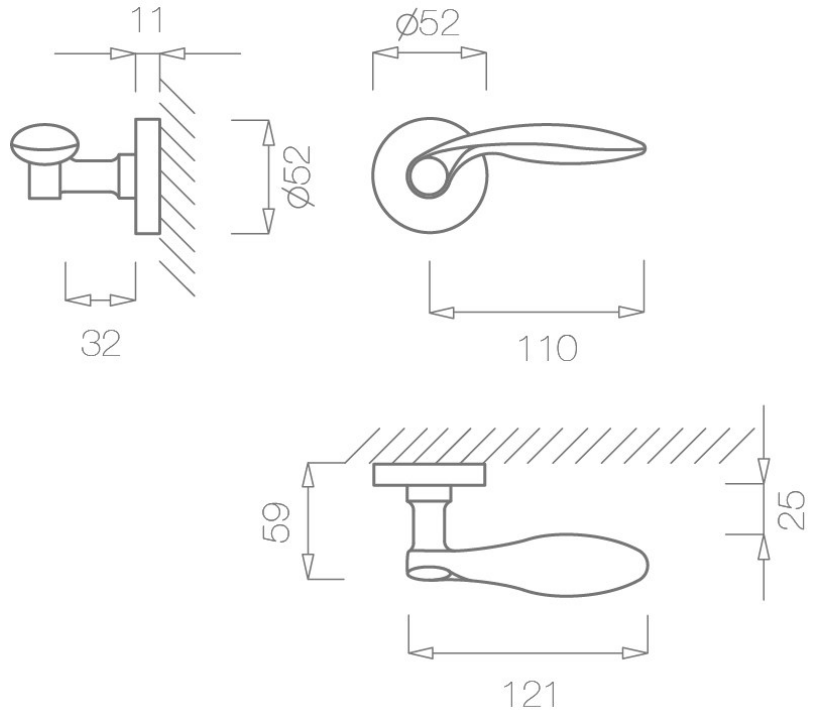



Caractéristiques

Matière	Laiton
Forme de la rosace	Ronde
Ressort de rappel	Oui
Fixations	Vis pour bois et/ou vis de fixation traversantes
Accessoires de montage	Visserie, Adaptateurs, Tige carrée
Normes et Compatibilité	Adapté aux normes françaises, belges et suisses
Unité de vente	Par paire
Garantie	2 ans

Finitions disponibles

- Chrome
- Nickel mat
- Patine antique mat

	ARTICLE **Poignées de porte en laiton TUPAI 1938**	DATE 05/10/2026	PAGE 1 / 2
		ÉCHELLE Non à l'échelle	FORMAT A4

Document non contractuel. Cotes indicatives en millimètres, sous réserve des tolérances de fabrication.
MILLA POIGNEES · www.millapoignees.fr · contact@millapoignees.fr

Points techniques

- Une paire de poignées pleines - gauche et droite - équipées de double ressort métallique autolissant (assure une grande stabilité)
- 2 plaques de poignées de porte d'une épaisseur de 11 mm
- 2 adaptateurs de montage
- 1 tige de poignée de 8x8 mm de diagonale
- 2 vis traversants M4 (pour fixer les adaptateurs à la porte)
- 2 vis Allen et une clé Allen de 3 mm (pour fixer les poignées aux adaptateurs)
- Jeu de vis à bois (sur demande spéciale)
- Instruction de montage en français
- Matière de construction: poignée en Zamak (garantie de la haute qualité et durabilité)
- Le produit est neuf et le constructeur vous garantit 24 mois

Document non contractuel. Cotes indicatives en millimètres, sous réserve des tolérances de fabrication.
MILLA POIGNEES · www.millapoignees.fr · contact@millapoignees.fr