MILLA POIGNEES
13-15 Avenue du Bois
94430 Chennevières-sur-Marne
Tél. 01 75 36 64 32 · contact@millapoignees.fr
www.millapoignees.fr

FICHE TECHNIQUE

Poignée de fenêtre noire INULA

Dessin technique

Cotes en millimètres

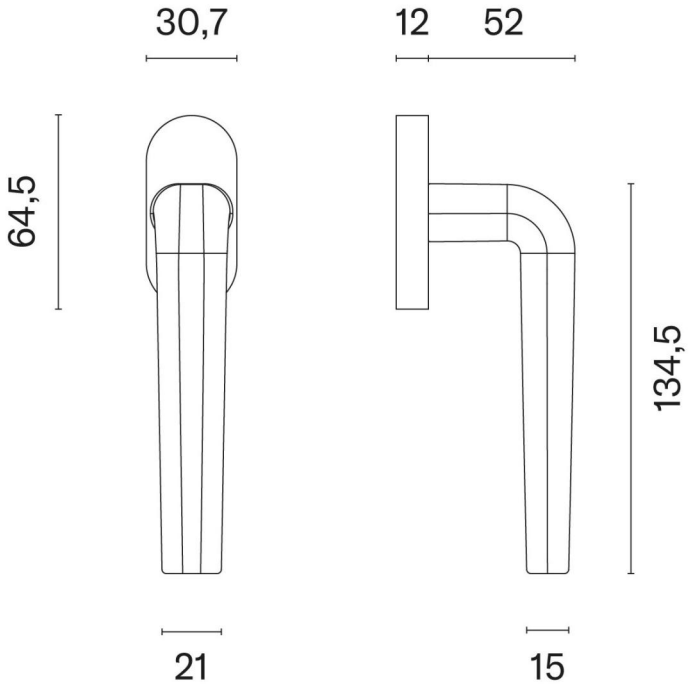



Caractéristiques

Matière	Zamak
Epaisseur plaque / rosace	12mm
Forme de la rosace	Ovale
Accessoires de montage	Visserie, Adaptateurs, Tige carrée
Usage	Intérieur
Normes et Compatibilité	Adapté aux normes françaises, belges et suisses
Unité de vente	Par pièce
Garantie	2 ans

Finitions disponibles

- Noir
- Chrome
- Chrome mat
- Doré

	ARTICLE **Poignée de fenêtre noire INULA**	DATE 05/10/2026	PAGE 1 / 2
		ÉCHELLE Non à l'échelle	FORMAT A4

Document non contractuel. Cotes indicatives en millimètres, sous réserve des tolérances de fabrication.
MILLA POIGNEES · www.millapoignees.fr · contact@millapoignees.fr

Points techniques

- Type :Poignée de fenêtre oscillo-battante
- Poids net : 0,599 kg
- Épaisseur de la rosace : 10 à 12 mm
- Forme de la rosace : Fenêtre ovale
- Rotation 360° pour une utilisation flexible
- Disponible en 4 couleurs différentes
- Garantie 24 mois

MILLA	ARTICLE **Poignée de fenêtre noire INULA**	DATE 05/10/2026	PAGE 2 / 2
		ÉCHELLE Non à l'échelle	FORMAT A4

Document non contractuel. Cotes indicatives en millimètres, sous réserve des tolérances de fabrication.
MILLA POIGNEES · www.millapoignees.fr · contact@millapoignees.fr