MILLA POIGNEES
13-15 Avenue du Bois
94430 Chennevières-sur-Marne
Tél. 01 75 36 64 32 · contact@millapoignees.fr
www.millapoignees.fr

FICHE TECHNIQUE

Poignées de porte chrome poli Mandelli Life

Dessin technique

Cotes en millimètres

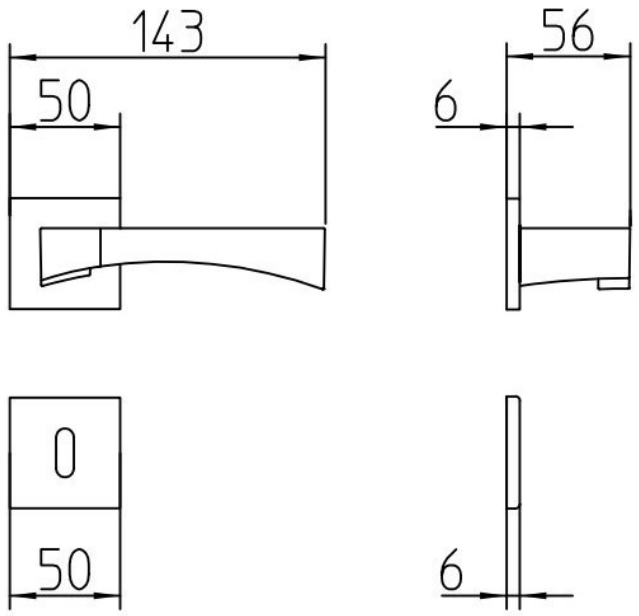

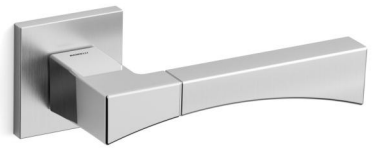

Caractéristiques

Matière	Laiton
Revêtement surface	Fluxcoating Vitrified
Epaisseur plaque / rosace	6mm (très fine)
Forme de la rosace	Carrée
Ressort de rappel	Oui
Fixations	Vis pour bois et/ou vis de fixation traversantes
Accessoires de montage	Visserie, Adaptateurs, Tige carrée
Usage	Intérieur/Extérieur, Intérieur
Normes et Compatibilité	Adapté aux normes françaises, belges et suisses
Unité de vente	Par paire
Garantie	2 ans

Finitions disponibles

- Anthracite
- Chrome
- Laiton poli

	ARTICLE **Poignées de porte chrome poli Mandelli Life**	DATE 05/10/2026	PAGE 1 / 2
		ÉCHELLE Non à l'échelle	FORMAT A4

Document non contractuel. Cotes indicatives en millimètres, sous réserve des tolérances de fabrication.
MILLA POIGNEES · www.millapoignees.fr · contact@millapoignees.fr

Points techniques

- Paire de poignées avec rosace de 6 mm (ultra fine)
- Poignée de porte lourde et pleine
- Double ressort métallique pour la stabilité
- Garantie constructeur de 24 mois
- Convient aux portes de 44 mm d'épaisseur

Document non contractuel. Cotes indicatives en millimètres, sous réserve des tolérances de fabrication.
MILLA POIGNEES · www.millapoignees.fr · contact@millapoignees.fr