MILLA POIGNEES
13-15 Avenue du Bois
94430 Chennevières-sur-Marne
Tél. 01 75 36 64 32 · contact@millapoignees.fr
www.millapoignees.fr

FICHE TECHNIQUE

Poignées de porte rétro TUPAI 1938 rondes

Dessin technique

Cotes en millimètres

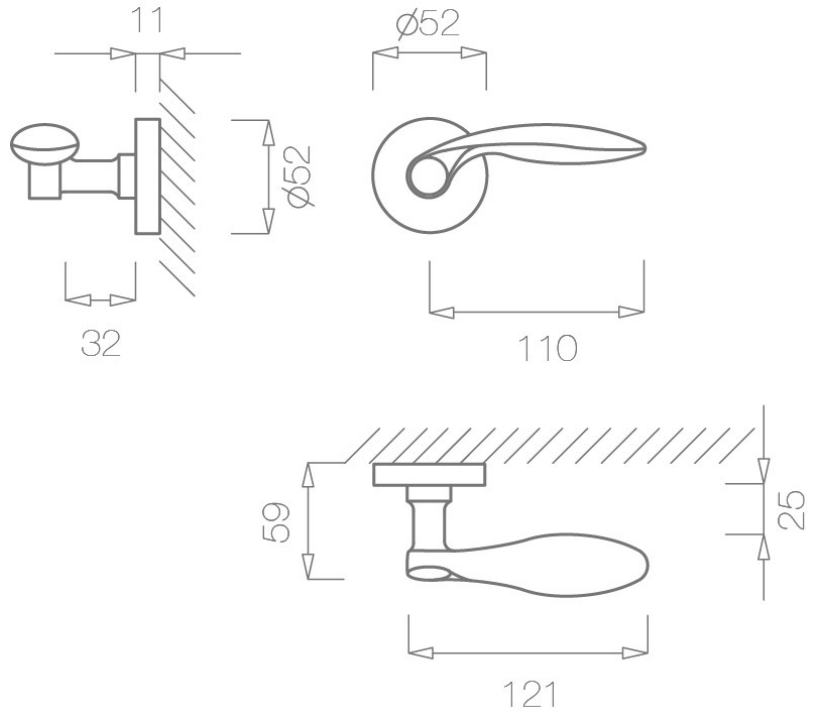



Caractéristiques

Matière	Laiton
Epaisseur plaque / rosace	10mm
Forme de la rosace	Ronde
Ressort de rappel	Oui
Fixations	Vis pour bois et/ou vis de fixation traversantes
Accessoires de montage	Visserie, Adaptateurs, Tige carrée
Normes et Compatibilité	Adapté aux normes françaises, belges et suisses
Unité de vente	Par paire
Garantie	2 ans

Finitions disponibles

- Chrome
- Nickel mat
- Patine antique mat

	ARTICLE **Poignées de porte rétro TUPAI 1938 rondes**	DATE 05/10/2026	PAGE 1 / 2
		ÉCHELLE Non à l'échelle	FORMAT A4

Points techniques

- Une paire de poignées pleines - gauche et droite - équipées de double ressort métallique autolissant (assure une grande stabilité)
- 2 plaques de poignées de porte d'une épaisseur de 11 mm
- 2 adaptateurs de montage
- 1 tige de poignée de 8x8 mm de diagonale
- 2 vis traversants M4 (pour fixer les adaptateurs à la porte)
- 2 vis Allen et une clé Allen de 3 mm (pour fixer les poignées aux adaptateurs)
- Jeu de vis à bois (sur demande spéciale)
- Instruction de montage en français
- Matière de construction: poignée en laiton (garantie de la haute qualité et durabilité)
- Le produit est neuf et le constructeur vous garantit 24 mois

Document non contractuel. Cotes indicatives en millimètres, sous réserve des tolérances de fabrication.
MILLA POIGNEES · www.millapoignees.fr · contact@millapoignees.fr