MILLA POIGNEES
13-15 Avenue du Bois
94430 Chennevières-sur-Marne
Tél. 01 75 36 64 32 · contact@millapoignees.fr
www.millapoignees.fr

FICHE TECHNIQUE

Poignées encastrées pour une porte coulissante MANDELLI 368T chrome poli avec tire-doigt

Dessin technique

Cotes en millimètres

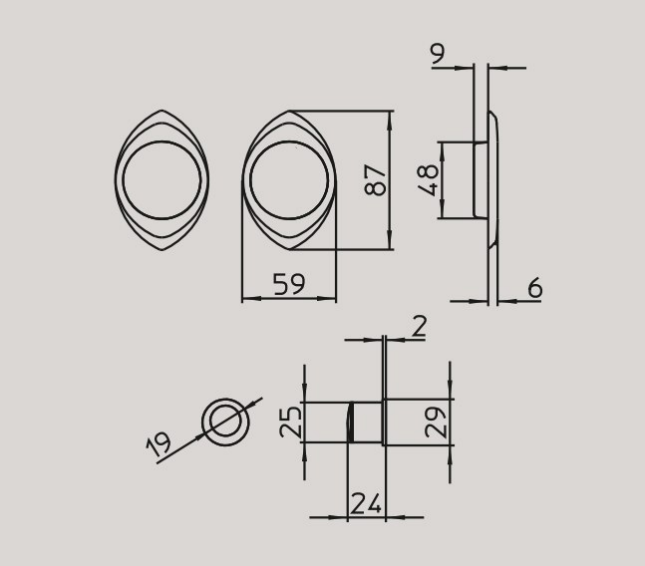



Caractéristiques

Matière	Laiton
Revêtement surface	Fluxcoating Vitrified
Epaisseur plaque / rosace	6 mm
Forme de la rosace	Goutte d'eau
Fixations	Vis de fixation à bois
Accessoires de montage	Montage sans perçage
Usage	Intérieur
Unité de vente	Par paire
Garantie	2 ans

Finitions disponibles

- Noir
- Anthracite
- Chrome
- Chrome mat
- Nickel mat
- Bronze
- Bronze mat
- Bronze impérial
- Laiton poli
- Laiton brossé

	ARTICLE	DATE	PAGE
	Poignées encastrées pour une porte coulissante MANDELLI 368T chrome poli avec tire-doigt	05/10/2026	1 / 2
		ÉCHELLE: Non à l'échelle	FORMAT: A4

Points techniques

- Design élégant, parfait pour les portes coulissantes
- Facile à installer, le kit contient tout le nécessaire pour l'installation
- Fabrication monobloc en laiton, coulée en une seule pièce sans aucune soudure pour une intégrité parfaite
- Avant achat, assurez-vous que la poignée de 6 mm d'épaisseur s'insère dans le galandage

Document non contractuel. Cotes indicatives en millimètres, sous réserve des tolérances de fabrication.
MILLA POIGNEES · www.millapoignees.fr · contact@millapoignees.fr