MILLA POIGNEES
13-15 Avenue du Bois
94430 Chennevières-sur-Marne
Tél. 01 75 36 64 32 · contact@millapoignees.fr
www.millapoignees.fr

FICHE TECHNIQUE

Kit serrure et poignées encastrées pour porte coulissante MANDELLI 1108TN/S en bronze impérial avec tire-doigt

Dessin technique

Cotes en millimètres

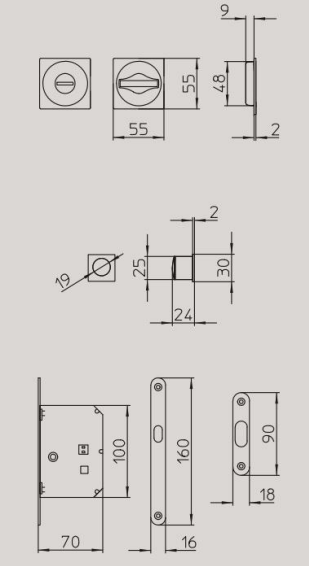

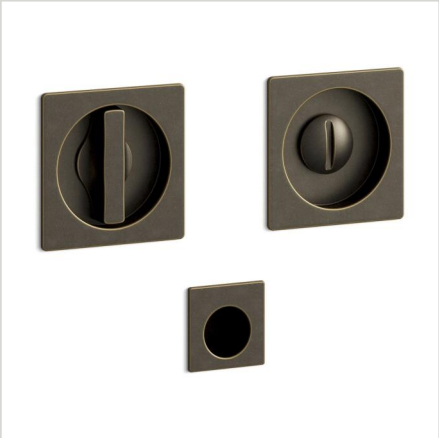

Caractéristiques

Matière	Laiton
Revêtement surface	Fluxcoating Vitrified
Forme de la rosace	Carrée
Accessoires de montage	Montage sans perçage
Unité de vente	Par paire
Garantie	2 ans

Finitions disponibles

- Noir
- Blanc
- Anthracite (canon de fusil)
- Chrome
- Chrome mat
- Nickel mat
- Nickel
- Bronze mat
- Bronze impérial
- Laiton poli
- Laiton brossé

	ARTICLE **Kit serrure et poignées encastrées pour porte coulissante MANDELLI 1108TN/S en bronze impérial avec tire-doigt**	DATE 06/10/2026	PAGE 1 / 2
		ÉCHELLE Non à l'échelle	FORMAT A4

Points techniques

- Design élégant, parfait pour les portes coulissantes
- Facile à installer, le kit contient tout le nécessaire pour l'installation, y compris une serrure à condamnation
- Fabrication monobloc en laiton, coulée en une seule pièce sans aucune soudure pour une intégrité parfaite

Document non contractuel. Cotes indicatives en millimètres, sous réserve des tolérances de fabrication.
MILLA POIGNEES · www.millapoignees.fr · contact@millapoignees.fr